קומת קרקע
קנ"מ 1:50

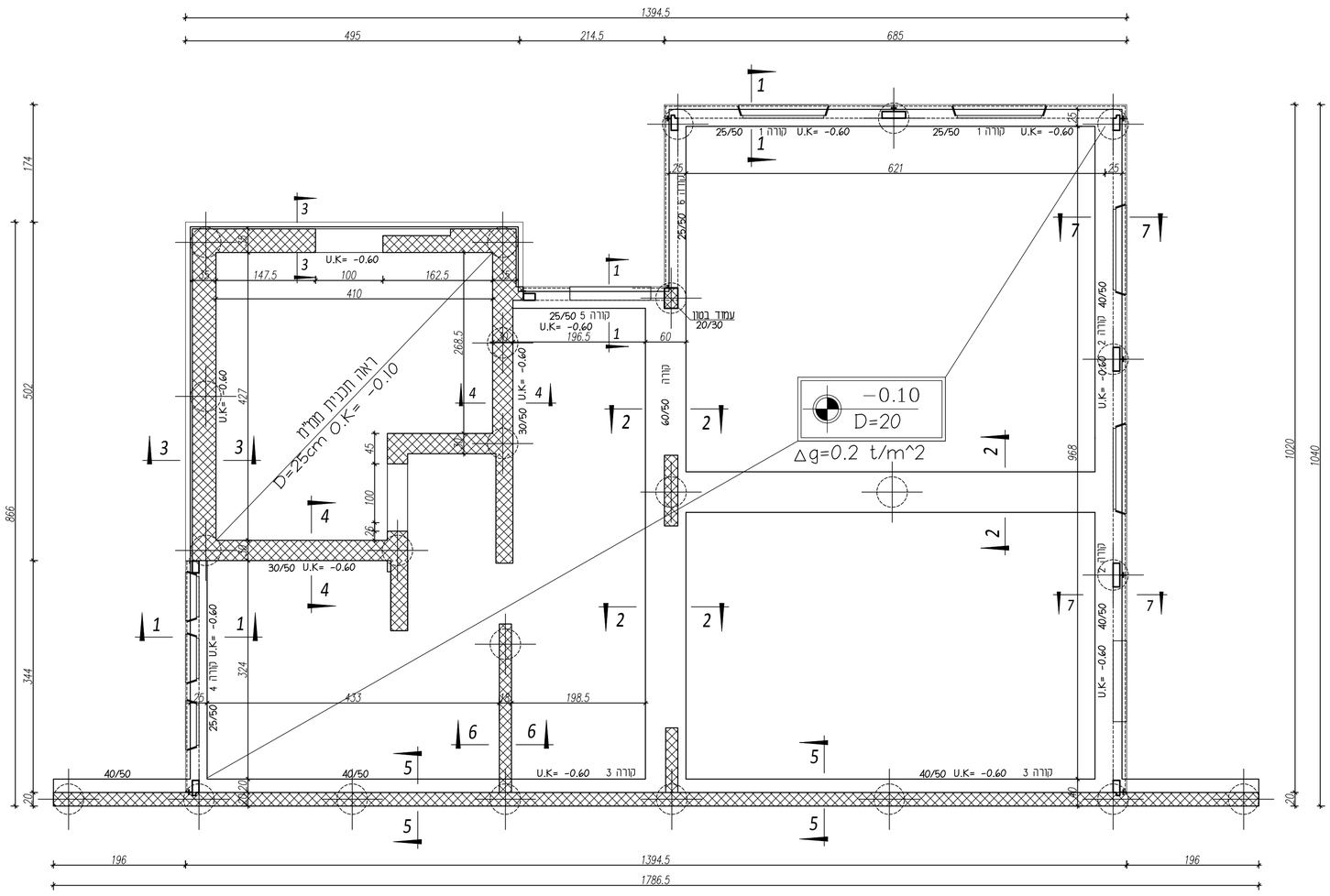

פלטקה 200/200/8

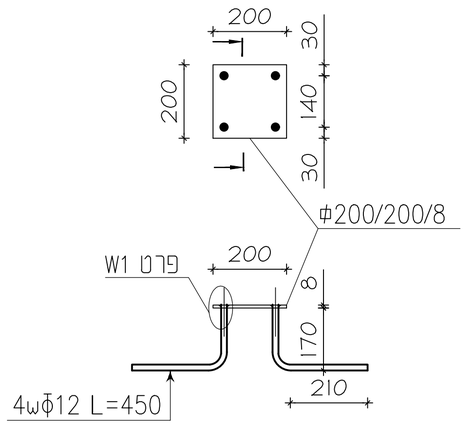

חתך עמוד בטון
קנ"מ 1:25

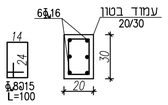

חתך 1-1
קנ"מ 1:25

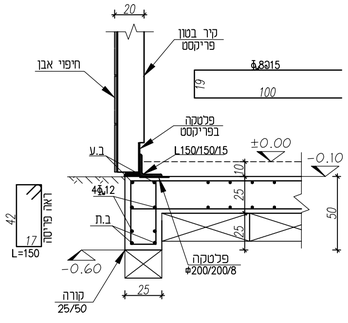

חתך 2-2
קנ"מ 1:25

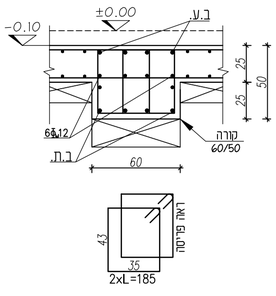

חתך 3-3
קנ"מ 1:25

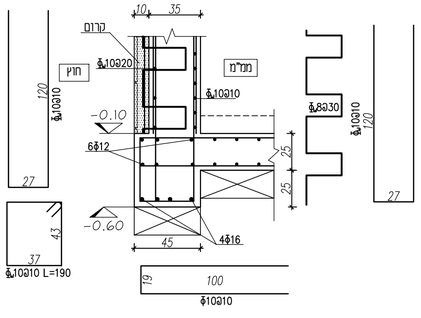

חתך 4-4
קנ"מ 1:25

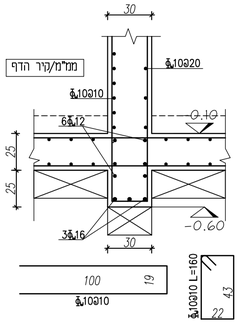

חתך 5-5
קנ"מ 1:25

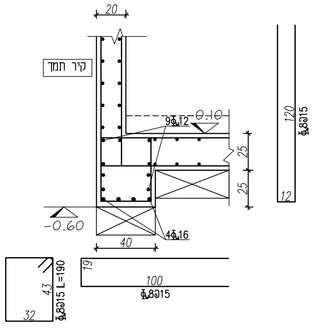

חתך 6-6
קנ"מ 1:25

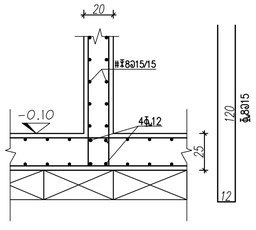

חתך 7-7
קנ"מ 1:25

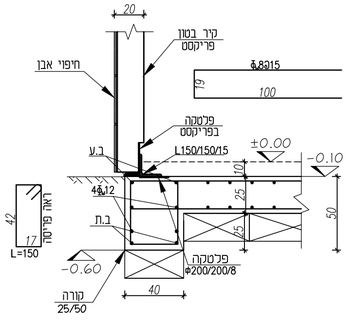

...נרות

...וגי הבטונים
...בטון ב-30.
...רגת חשיפה לבטון 3 בהתאם לת"י 118 טבלה 11.

...סוגי הפלדה
- מוטות חלקים (פ-240)
- מוטות מצולעים פלדה רתיכה (פ-w400) (בתכנית יסומן ב- Φ)
- מוטות מצולעים פלדה רתיכה (פ-w500)
- מוטות משוכים בקר (פ-500)

...קירות בטון אין להשתמש פלדה מסוג Ⅱ (פ-500).

...חפיות בין ברזלים ורשתות
...במקומות בהם אין פירוט לברזל)
...וחפיפת ברזל עליון רק באמצע השדה.
...וחפיפת ברזל תחתון רק מעל הסמך.
...חפיה ברשתות 40 ס"מ לפחות.
...ו להוסיף Φ8@20 ברוחב 1 מ',
...באורך הנדרש.

...פיות בין ברזלים
- 60 ס"מ – Φw 8
- 70 ס"מ – Φw10
- 85 ס"מ – Φw12
- 100 ס"מ – Φw14
- 115 ס"מ – Φw16

...אשר קורה נשענת על קיר – יש לצקת קיר ...נד תחתית הקורה ואז לבצע יציקת קורה אחידה ...כל הגובה עם הקיר ובלבד להקפיד עד פריסת ...רזל קורות בהתאם לתכנית
...פרטי אינסטלציה וחשמל, ראה תכנית יועצים.
...ש לבצע ניסור חפרים 24 שעות לאחר היציקה.
...בצע איטום לפי מפרט.
...יקוז במרתף לפי הנחיות יועץ אינסטלציה.

...רא לסימון עמודים
- עמודים וקירות בטון הממשיכים ממפלס O.K. תקרה/קורה
- עמודים וקירות בטון הנפסקים במפלס O.K. תקרה/קורה
- עמודים וקירות בטון הצומחים ממפלס O.K. תקרה/קורה
- השלמות יציקה

±0.00= +600.50

נושא :	תאריך
0 הערות ושינויים מהדורה	0
לעיון	למיכרז ☒	לביצוע
...המבנה : **גן ילדים**	
...ום המבנה : **עין ראפא**	
...זא ...רטוט : תכנית קומת קרקע + חתכים	
...פר ...רטוט : SB-504-002	
...קובץ: SB-504.dwg	
...נון : דינה	אישור : שלום
...מ : 1:50 1:25	תאריך : 09/04/24

ש.ב הנדסת מבנים
שלום ברששת
טלפון: 04-6271940 פקס: 04-6271950
ערער 1 פרדס חנה- כרכור, ת.ד. 430
office@sb-eng.co.il