הערה: על הקבלן המבצע להמציא אישור מכון התקנים לפי תקן 1001 ישראלי ועל חשבונו.

על קבלן המיזוג לתאם בשטח עם החשמלאי הזנות החשמל ניקוז עם אינסטלטור ועל אחריותו

הערה:
כל המעבים על הגג עם גומיות מחורצות

מידת תעלות הפח הן מידות ברוטו כולל מידת הבידוד.

הערה:
ביצוע פתח בקיר או בחלון ע"ח הקבלן
כולל בחישוב הכמויות בתעלות הפח
לרבות איטום מעברי פתחים בקירות/חלונות

מקרא:
ת.א.ק. — תריס אויר קיר
ת.א.ת. — תריס אויר תקרתי
ת.א.ח. — תריס אויר חוזר
ת.א.צ. — תריס אויר צח
ת.י. — תריס יניקה
ב.א. — בידוד אקוסטי
ב.ת. — בידוד תרמי
ל.ב. — ללא בידוד
Y — חיבור ניקוז

תריס יניקה עגול "ø6+ וזסת
מפזר אויר מלבני "12/"12+וזסת

הערה:
ליחי חוץ יותקן מפסק פקט על כבל הזנת חשמל ליחי

הערה:
בתעלת מיזוג אולם יותקן גלאי עשן

מבט ו חתך אופייני למזגן עילי

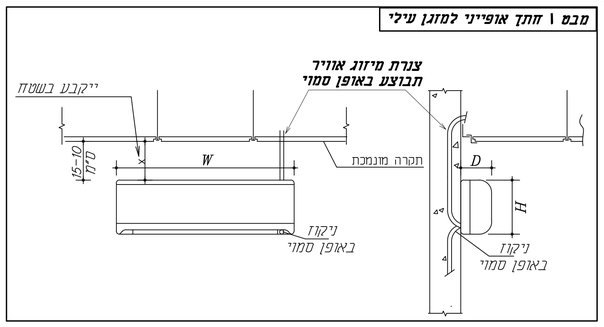

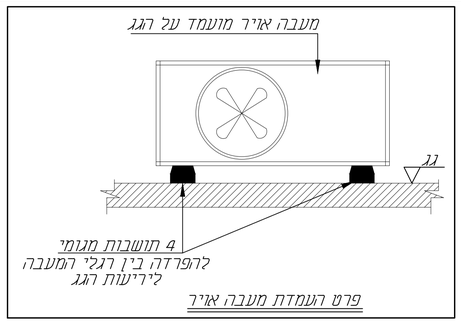

פרט העמדת מעבה אויר

פרט פיר צנרת בגג

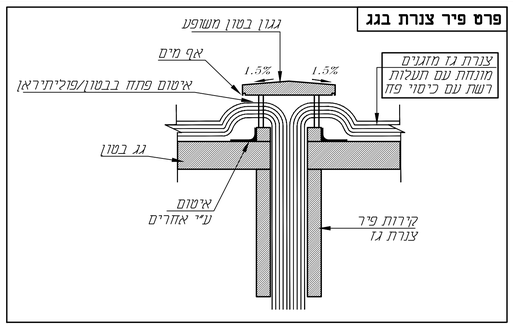

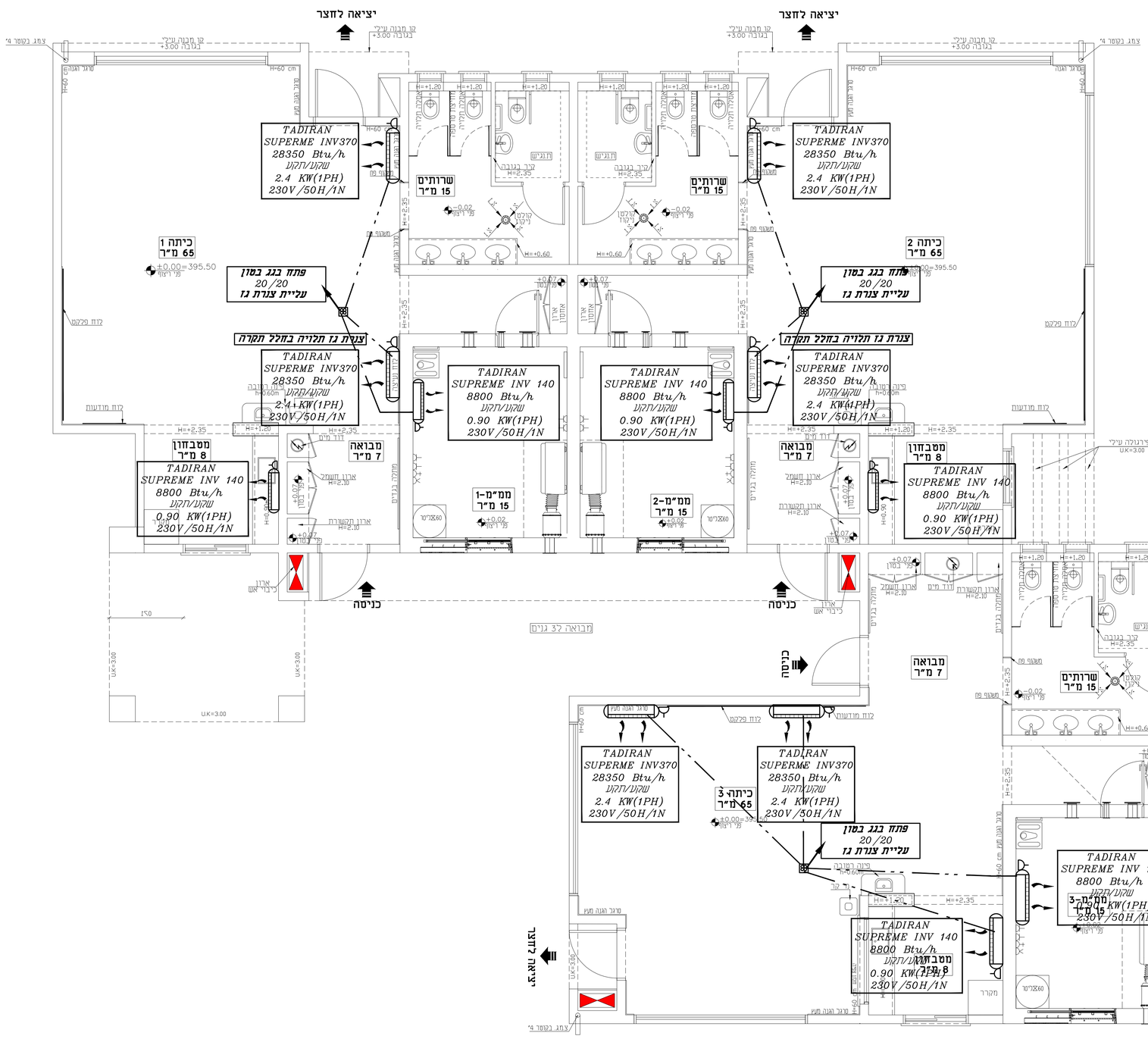

קומת קרקע
קנ"מ 1:50

גבן הנדסה יעוץ הנדסי

G R

שם הפרוייקט

3 יחידות גן - מגרש 302
גבעות עדן
-מטה יהודה-

תוכן הגליון:
מעי מיזוג אויר
קי קרקע

אדריכל: דאטום מהנדסים
מזמין: דאטום מהנדסים

גליון מס' 01
לאישור: 21.6.22 עדכון אחרון: 31.8.22
מהדורה: 01 קנ"מ: 1:50

Gaban Civil Eng
תכנון ויעוץ הנדסי
מערכות אינסטלציה סניטרית
מיזוג אויר ♦ הסקה ♦ בטיחות
054-6595776
gaban.eng.ltd@gmail.com
כתובת: כפר טורעאן ת.ד 59 מיקוד 16950