מבט | חתך אופייני למזגן עילי

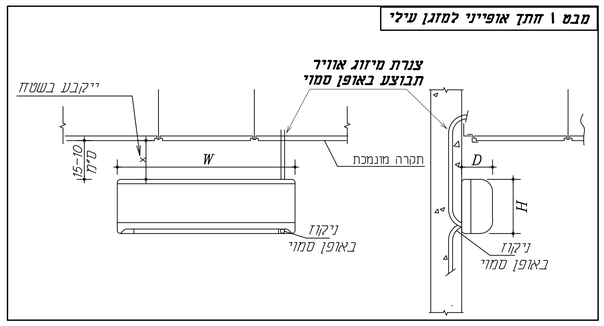

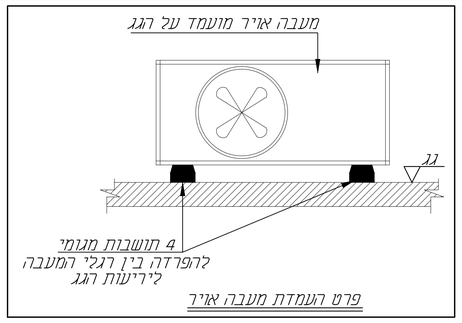

פרט פיר צנרת בגג

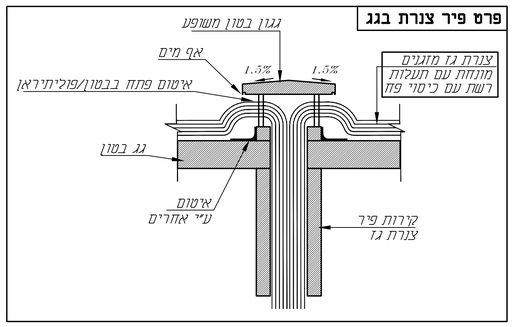

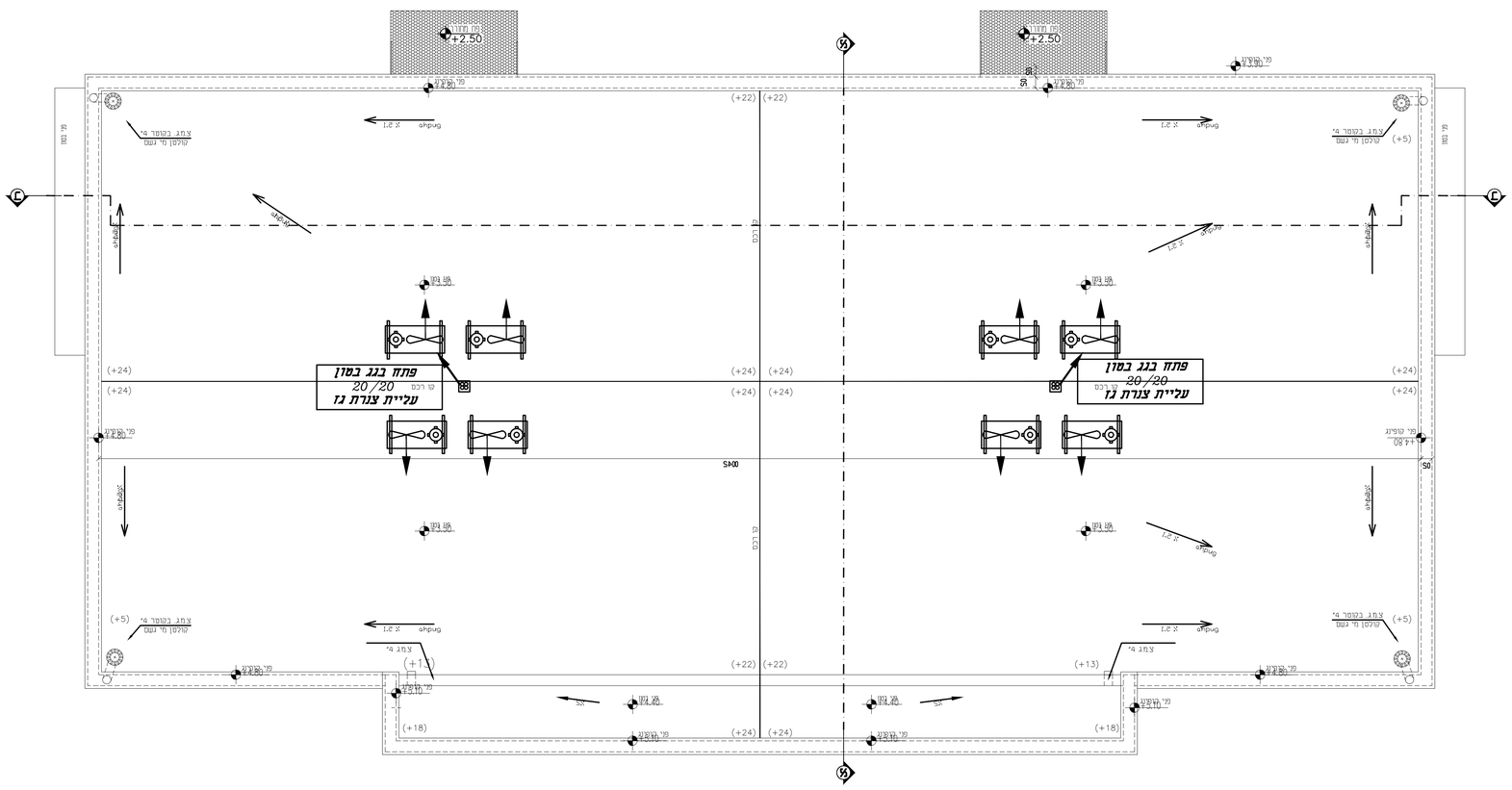

תכנית גגות
קנ"מ 1:50

גבן הנדסה יעוץ הנדסי

G R

שם הפרוייקט

2 יחי גנים מגרש 300
מ.א. מטה יהודה

תוכן הגליון :

מעי מיזוג אויר
קומה גג

אדריכל: **דאטום מהנדסים**
מזמין : **דאטום מהנדסים**

גליון מס' 02
מהדורה : 01 | קנ"מ : 1:50
לאישור : 21.6.22 | עדכון אחרון: 31/8/22

Gaban Civil Eng
תכנון ויעוץ הנדסי
מערכות אינסטלציה סניטרית
מיזוג אויר ♦ הסקה ♦ בטיחות

054-6595776
gaban.eng.ltd@gmail.com
כתובת: כפר טורעאן ת.ד 59 מיקוד 16950